带滚轴安装在印刷机上直接清洗！

Contribute to the earth benefit
SAWA CLEAN

SAWA 清洁　SC-GH250

集凹版滚轴、网纹辊、涂布机清洁于一体

业界首个
超声波轻便型

安装后直接轻松清洁！

各种滚轴安装在设备后即可清洁。
无需用刷子擦拭，可通过直接清洗头清洁滚轴。

缩短清洁时间提高效率

难以脱落、不易清洁的各种滚轴，现在这些清洁都变的简单了！
超声波大大缩短了工作时间！
提高生产效率。

节能・紧凑设计

轻微气压和电压即可清洁。
不占空间，容易移动。

针对客户的优点

- **滚轴使用寿命更长**（提高清洁性能）
  每次清洁使用超声波清洗，可以清洗内部深处，
  可减少请求专业清洗人员的次数、以及重新制作的次数。
- **有效控制涂层量**
  通过超声波清洁，可将内部深处清洁干净，实现胶粘剂、油墨等涂抹量的稳定化。

清洗效果

清洗前　清洗后

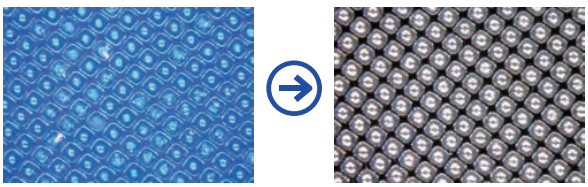

酯类粘合剂　放置24小时（可用稀释剂清洗）
（*为了便于理解，将粘合剂标识为蓝色）

清洁图示

通过直接传播超声波，简单清洗粘附
在各类滚轴上的粘合剂、油墨等。

产品规格

产品编号	SC-GH250 (凹版轻便清洗器)
清洁头外部尺寸	W305XD15lXH155mm 管道长度5m 清洁部分面积:W250 x 75mm
振动器控制部分的外部尺寸	W400XD600XH 1,117mm (含车)
重量	清洁头：3kg 振动器控制部分：35kg
电源/功耗	AC100V 50/60HZ 300VA
超声波输出	40 kHz 150W
气压	输入气压:0.2MPa 流量：100NL/min
清洁对应尺寸	300mm 以下

超声波清洗头

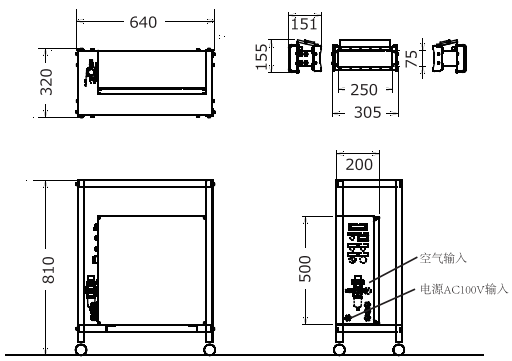

SAWA
SAWA CORPORATION